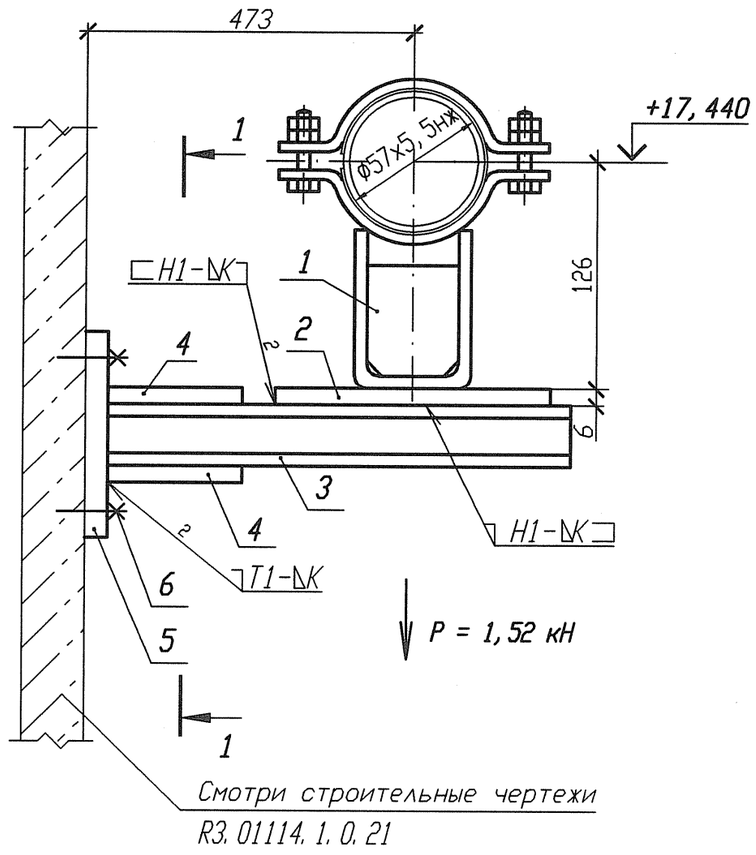

Спецификация деталей

Поз.	Обозначение	Наименование	Кол.	Материал	Масса, кг ед.	Масса, кг общ.	Примечание
1	18-511. 000-11	Опора 57	1	Сборный	1, 551	1, 551	
2	ГОСТ 19903-74	Лист Б-ПН 6х150х150	1	Ст 3 сп 5-св ГОСТ 14637-89	1, 0597	1, 0597	
3	ГОСТ 8240-97	Швеллер 10У l=550	2	Ст 3 пс 2-св ГОСТ 535-2005	4, 7245	9, 449	
4	ГОСТ 19903-74	Лист Б-ПН 4х100х100	2	Ст 3 сп 5-св ГОСТ 14637-89	0, 314	0, 628	
5	По настоящему чертежу ГОСТ 19903-74	Лист Б-ПН 6х210х260	1	Ст 3 сп 5-св ГОСТ 14637-89	2, 5717	2, 5717	
6	ГОСТ 28778-90	Болт БСР 10х100 У3	4	Сборный	0, 0906	0, 3624	
	ГОСТ 9467-75	Электроды		УОНИИ 13/45		-	
				Итого:			15, 6218

Деталь поз. 5

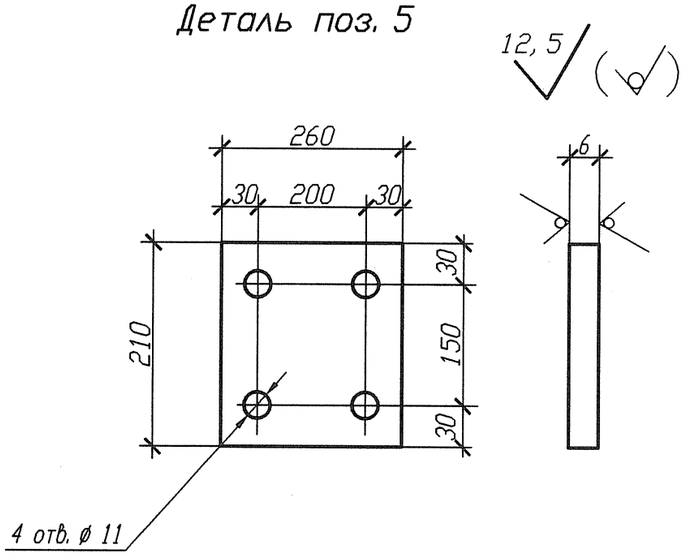

Разрез 1-1

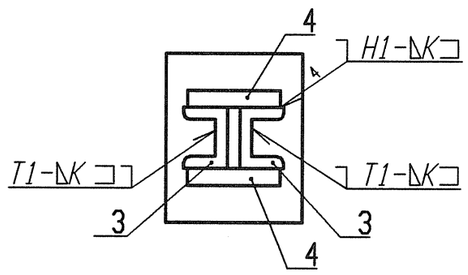

1 Привязку опоры смотри 3ТС10Z07.
2 Сварку производить по ГОСТ 5264-80.
3 Отметка трубопровода подлежит уточнению в соответствии с уклоном трубопровода.
4 P - максимальная нагрузка на опору с учетом сейсмических воздействий.
5 Катет шва (К) принять по наименьшей толщине свариваемых деталей.
6 Изготовить один комплект.

Изм.	Кол. уч.	Лист	Nдок.	Подпись	Дата
Инж. 2к.		Сидоренко			17.05
Пров. инж. 2к.		Случевская			17.05
Пров. вед. инж.		Махотина			17.05
Нач. гр.		Хубрев			17.05
Н. контр.		Краснояров			24.05

АРХИВНЫЙ ЭКЗЕМПЛЯР

Инв. N подл. R3. 03733. 1. 0. 13
Лист 142

R3. ТС10. 3012. 013. 01. 00. 019

Ростовская АЭС Блок 3

Реакторное отделение Герметичная часть Трубопроводы байпасной очистки воды I контура Рр больше 2. 2 МПа	Стадия	Лист	Листов
	Р	1	1
Опора скользящая 3ТС10У019	ОАО "НИАЭП" 2012		

Инв. N подл. | R3. 03733. 1. 0. 13 | Подп. и дата | Взам. инв. N

Формат А3

Формат А3